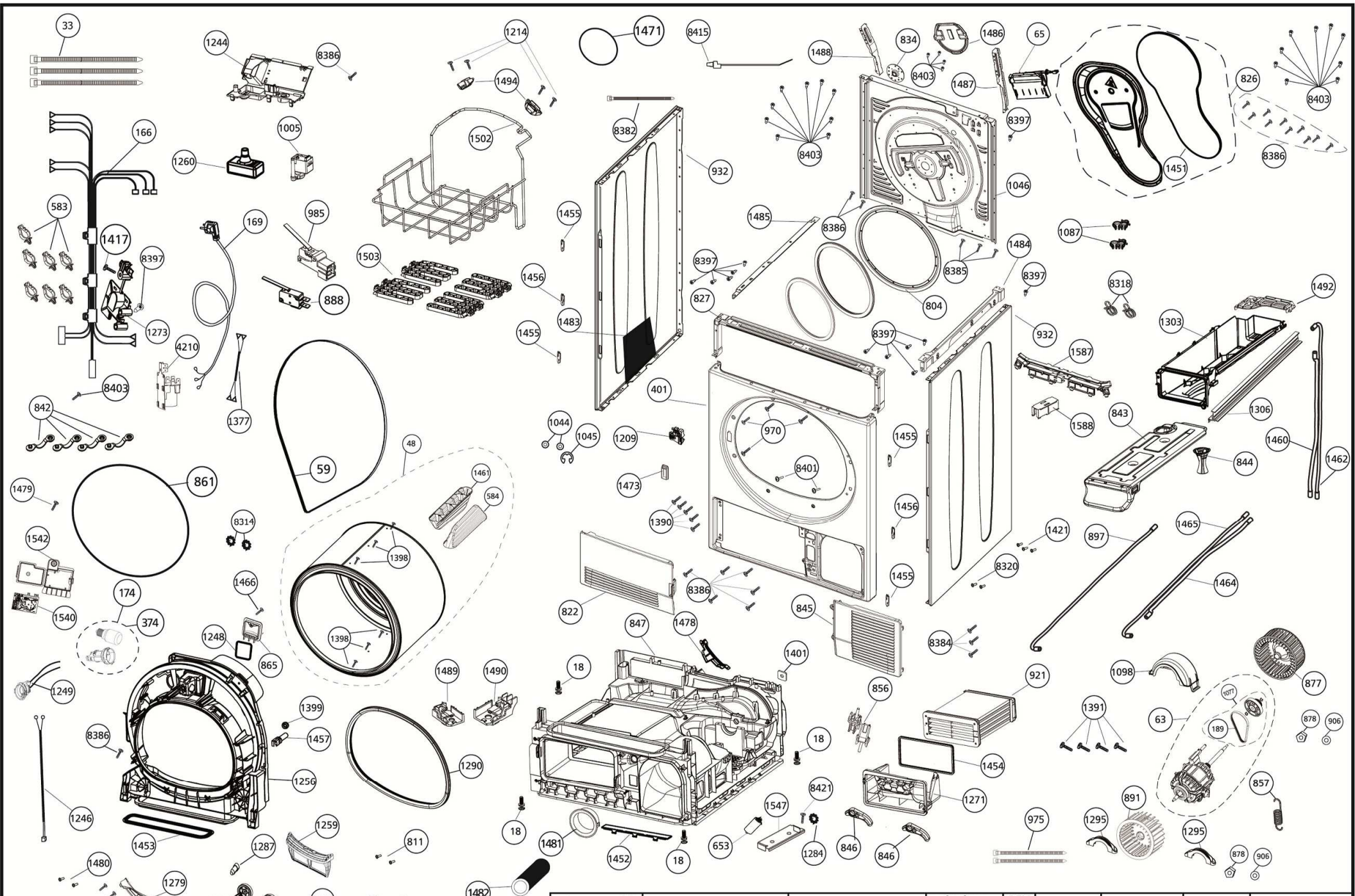

arçelik	GRUP İSMİ	ÜRÜN	BİLDİRGE NO.	REV. N0	TARİH	HAZIRLAYAN	ONAY	SAYFA NO
Arge-KRT	GÖVDE VE KURUTMA SİSTEMİ / MAIN BODY AND DRYING SYSTEM	BEKO2010 7 KG 54cm LED KONDANSERLİ TANKÜST KURUTUCU / BEKO2010 7 KG 54cm LED TANK UP CNDU DRYER	CR-CK-4681/AB	AG	13.09.2013	METİN ÇAĞDAŞ	EGEMEN KÖSE	2070500012